ECOFOSSA 6000L

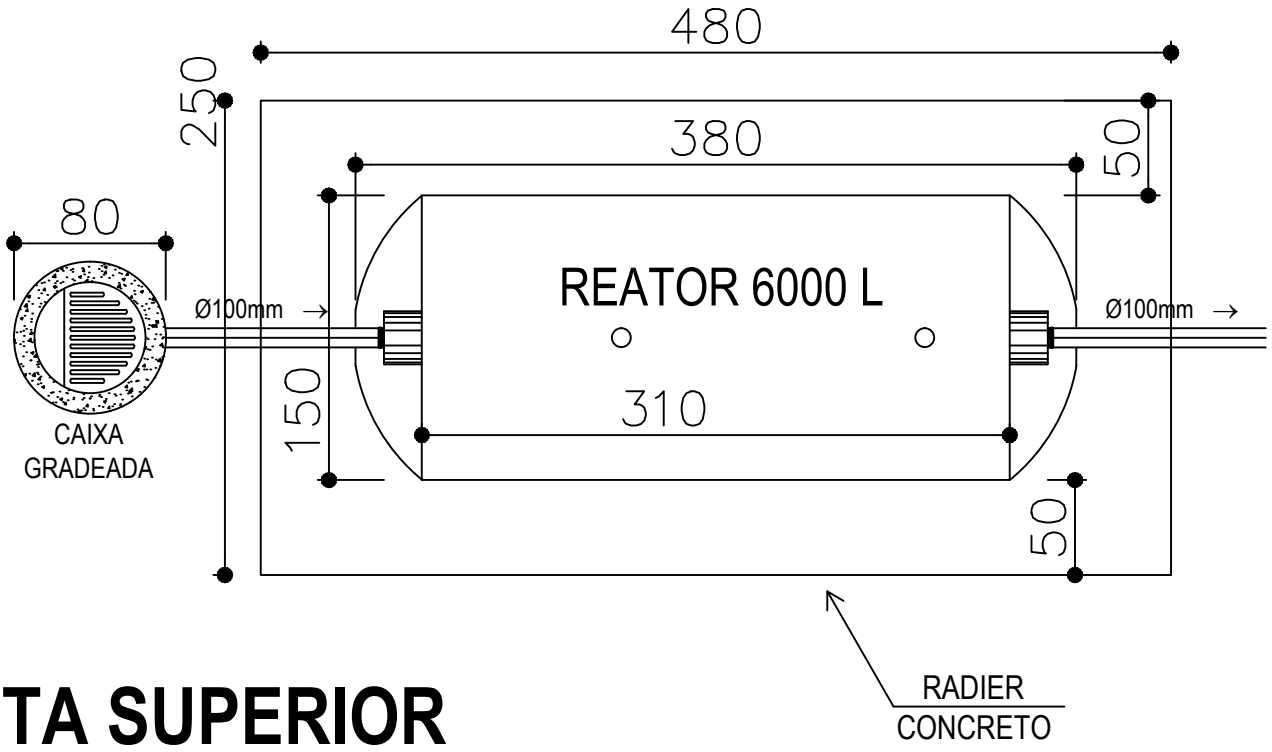

VISTA SUPERIOR

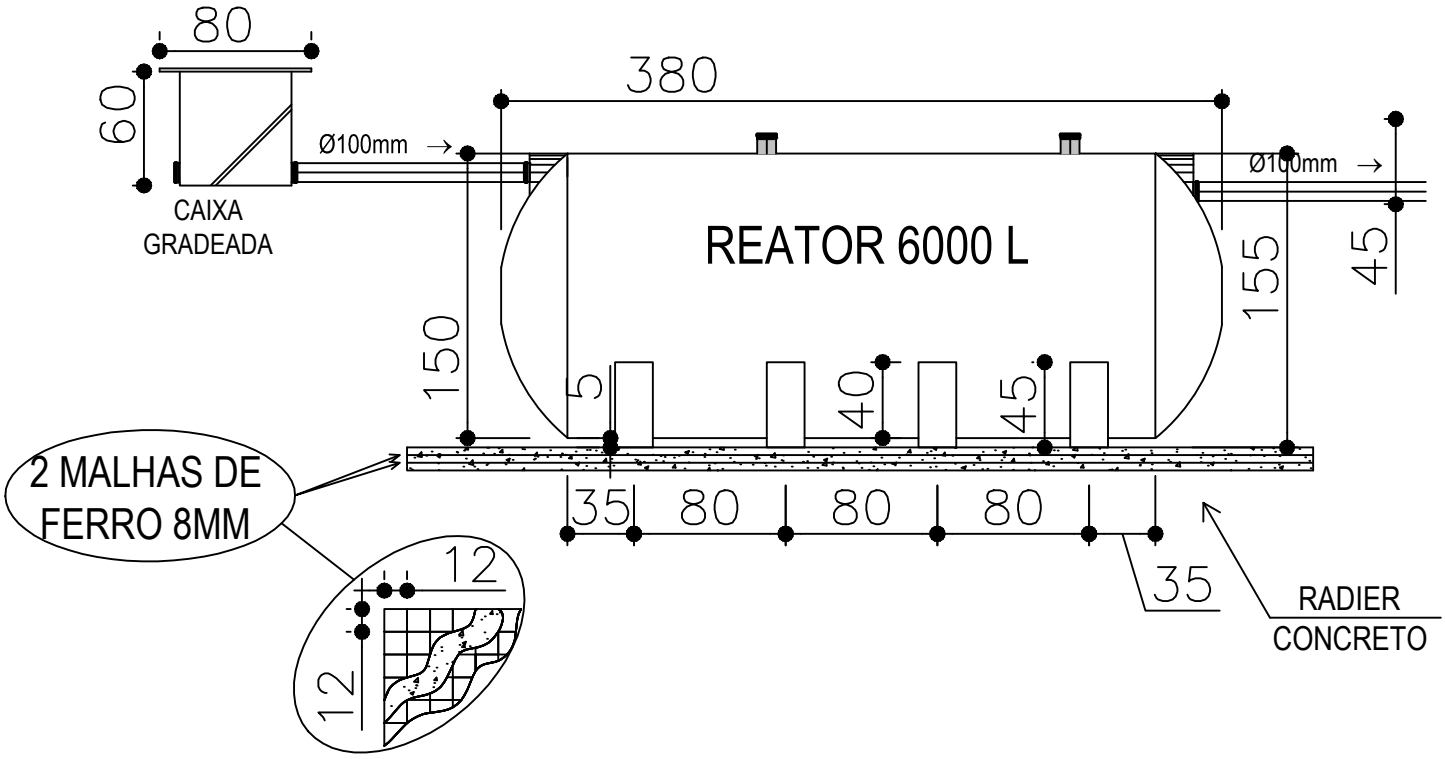

VISTA LATERAL